

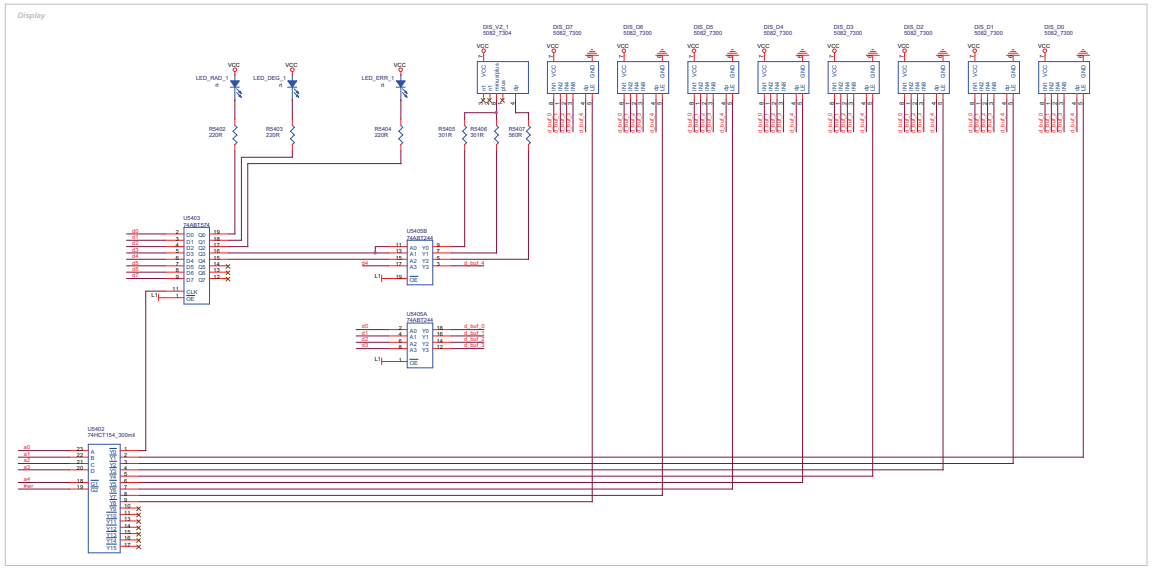

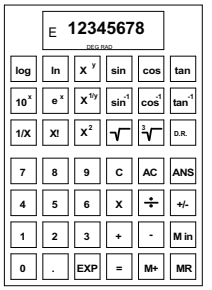

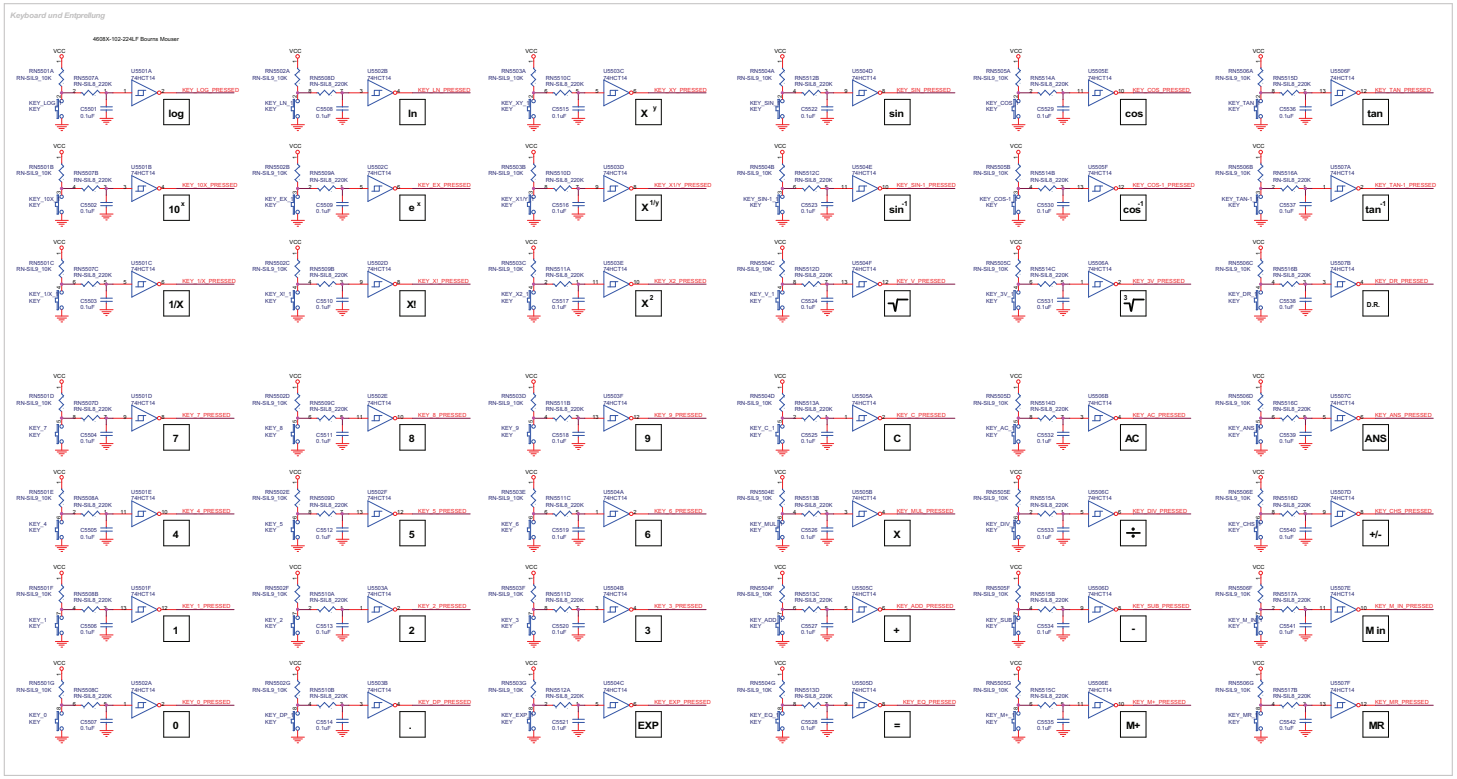

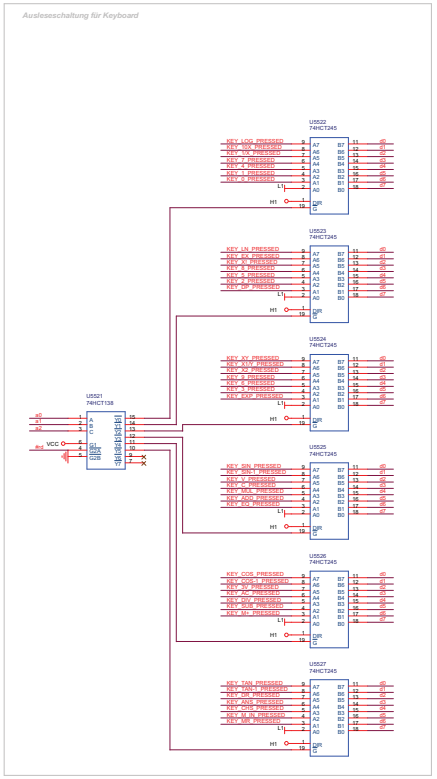

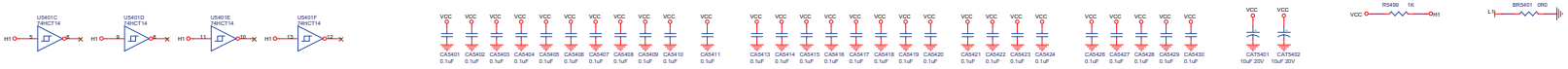

TIGRIS Elektronik GmbH	
Wikingerufer 7 10555 Berlin, Germany	Tel: +49 (30) 301048-30 Web: http://www.tigris.eu Mail: info@tigris.eu
Title: SPACE AGE 2 CPU	Anzeige und Keyboard SP2-030 I/O
Size: A1	Document Number: TIGRIS Artikel-Nummer
Rev: 1.20	
Date: Wednesday, September 16, 2015	Sheet 14 of 14