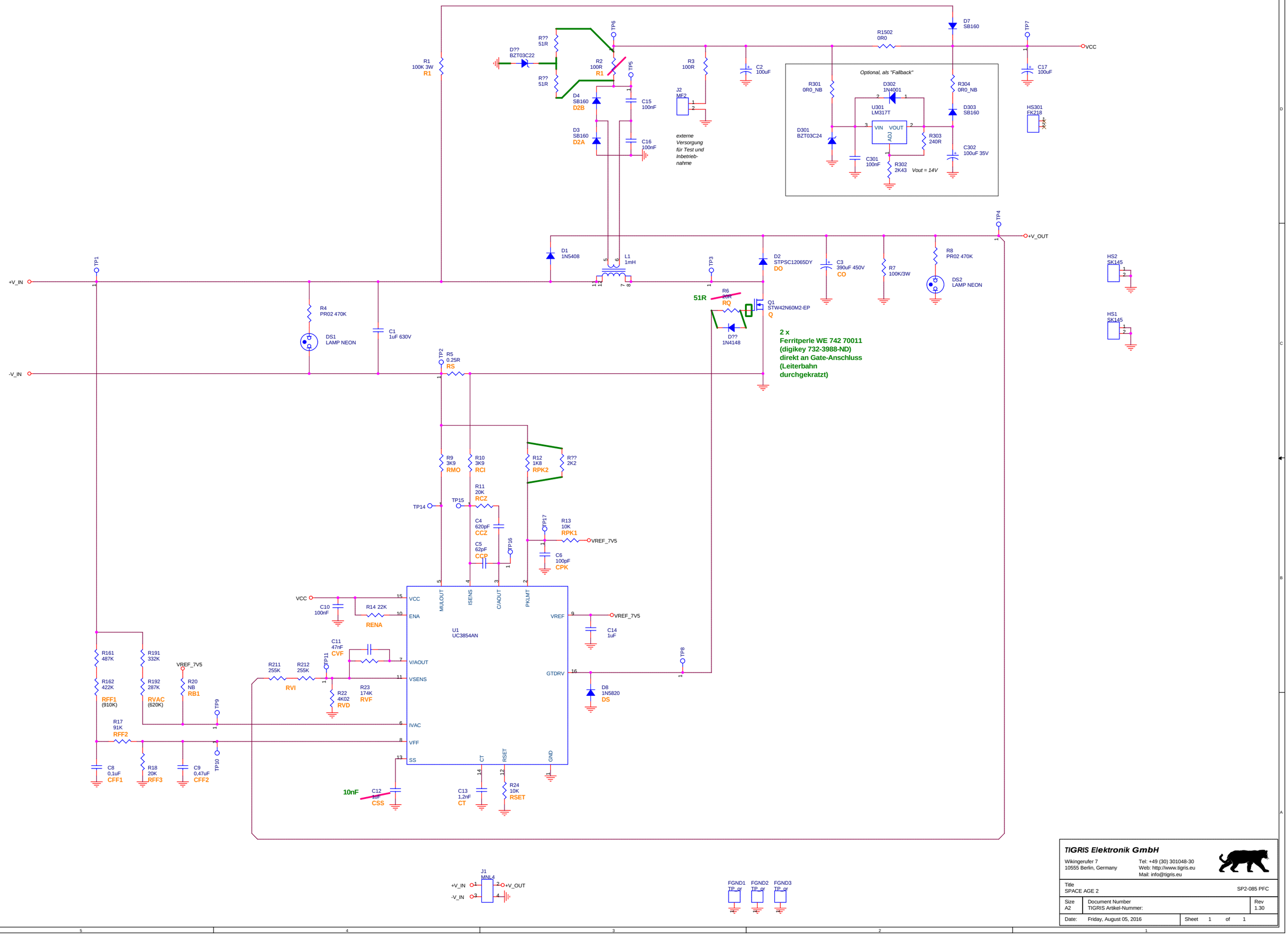

TIGRIS Elektronik GmbH		
Wikingerufer 7 10555 Berlin, Germany	Tel: +49 (30) 301048-30 Web: http://www.tigris.eu Mail: info@tigris.eu	
Title: SPACE AGE 2		SP2-085 PFC
Size: A2	Document Number: TIGRIS Artikel-Nummer:	Rev: 1.30
Date: Friday, August 05, 2016	Sheet 1 of 1	