## Bus-Steckverbinder

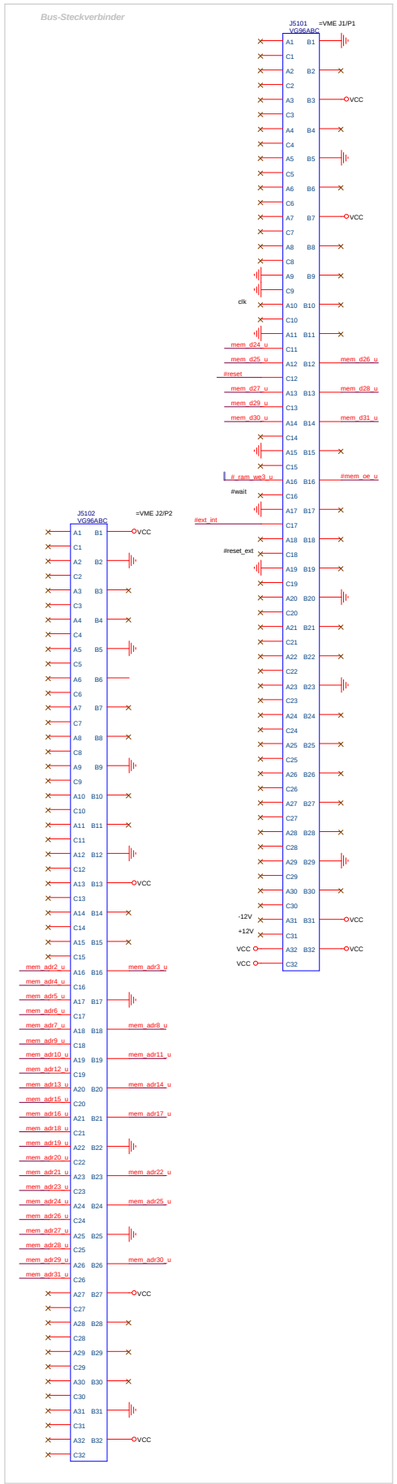


## Decoder

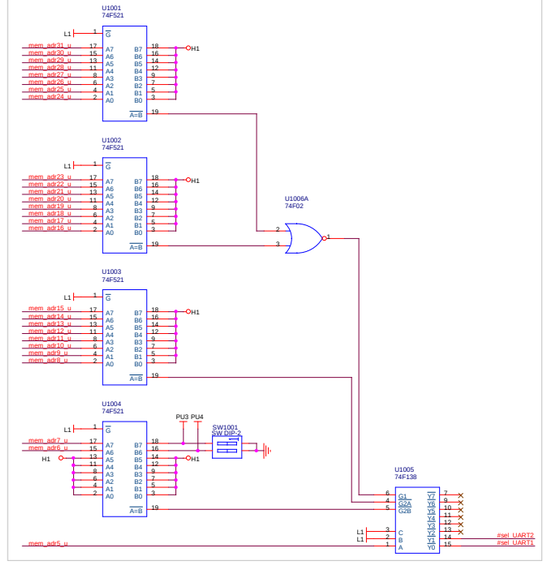


## UART-Kanal 1

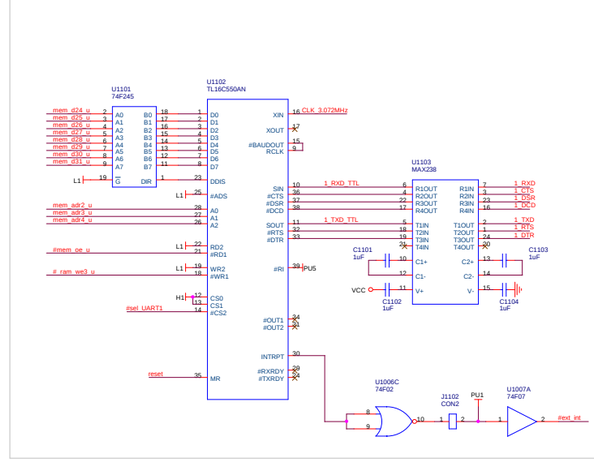


## Kommunikationsanzeige Kanal 1

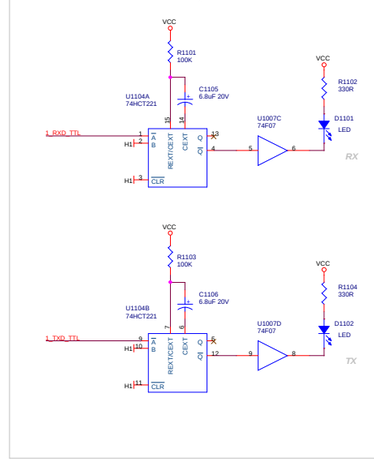


## Steckverbinder Kanal 1

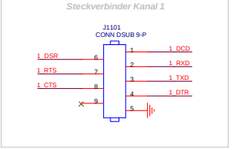


## UART-Kanal 2

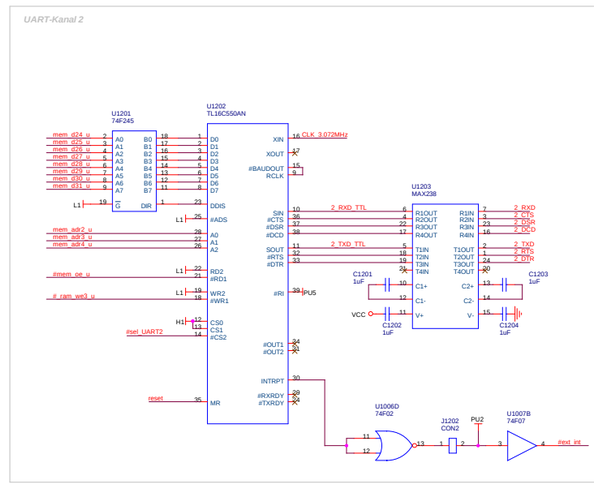


## Kommunikationsanzeige Kanal 2

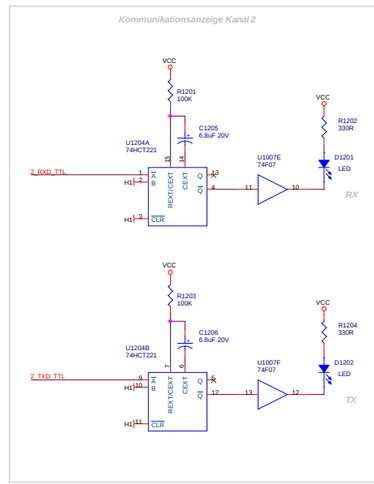


## Steckverbinder Kanal 2

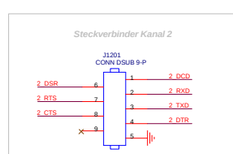


## Systemsignale

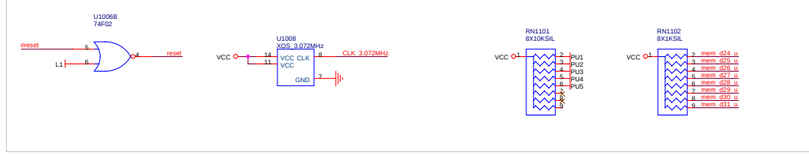


## Unbenutzte Elemente

## Versorgung und Entkopplung

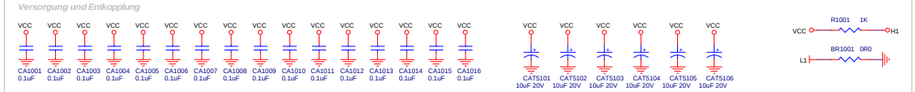



**TiGRIS Elektronik GmbH**

Wikingerufer 7
10555 Berlin, Germany

Tel: +49 (30) 301048-30
Web: http://www.tigris.eu
Mail: info@tigris.eu


| | | |
|---|---|---|
| Title: SPACE AGE 2 | | UART-Karte SP2-060 UART |
| Size: A1 | Document Number: TiGRIS Artikel-Nummer: | Rev: 1.30 |
| Date: Wednesday, June 15, 2016 | Sheet 1 of 1 | |